6．学校法人慈恵大学組織図
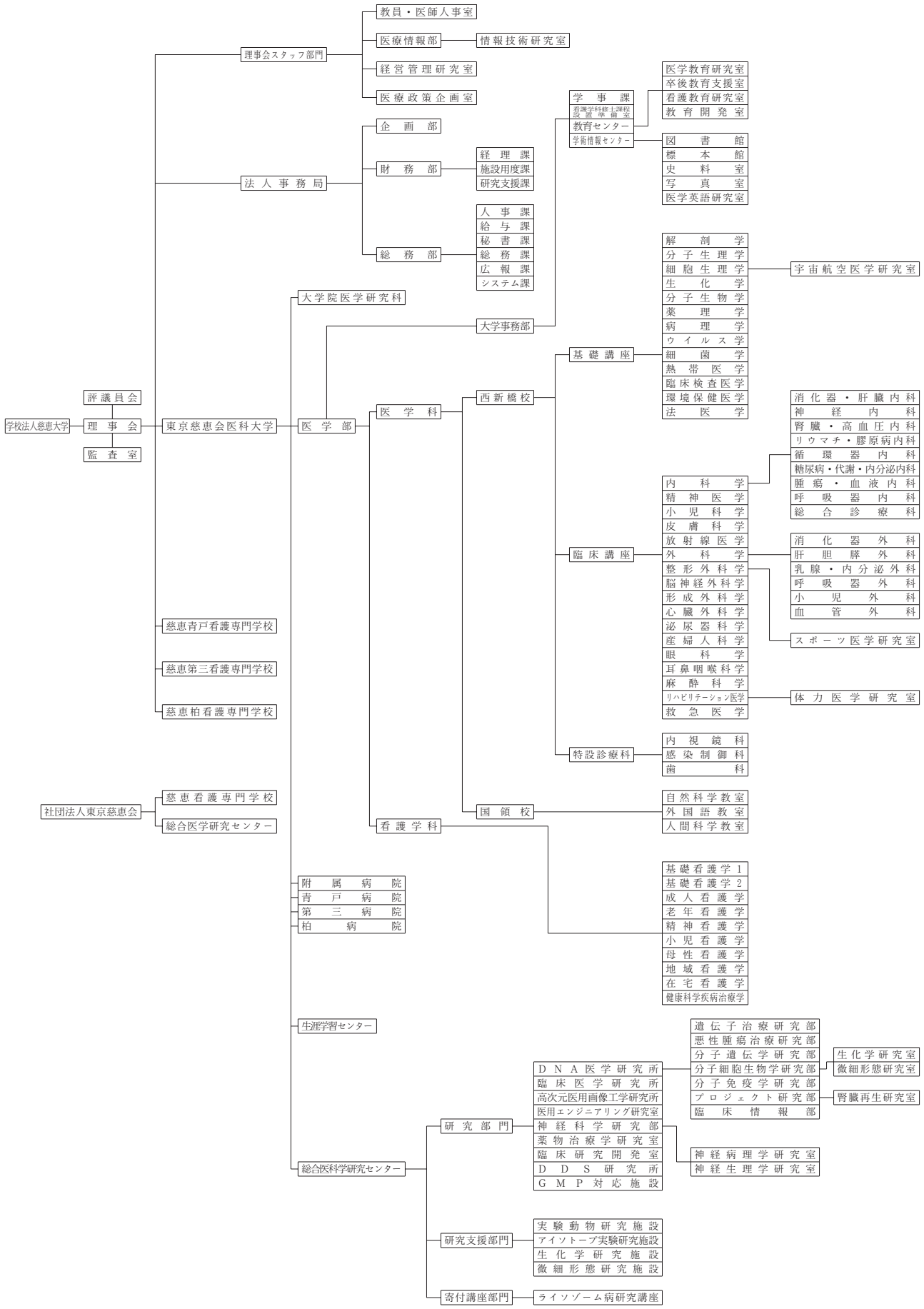
（平成20年４月１日現在）